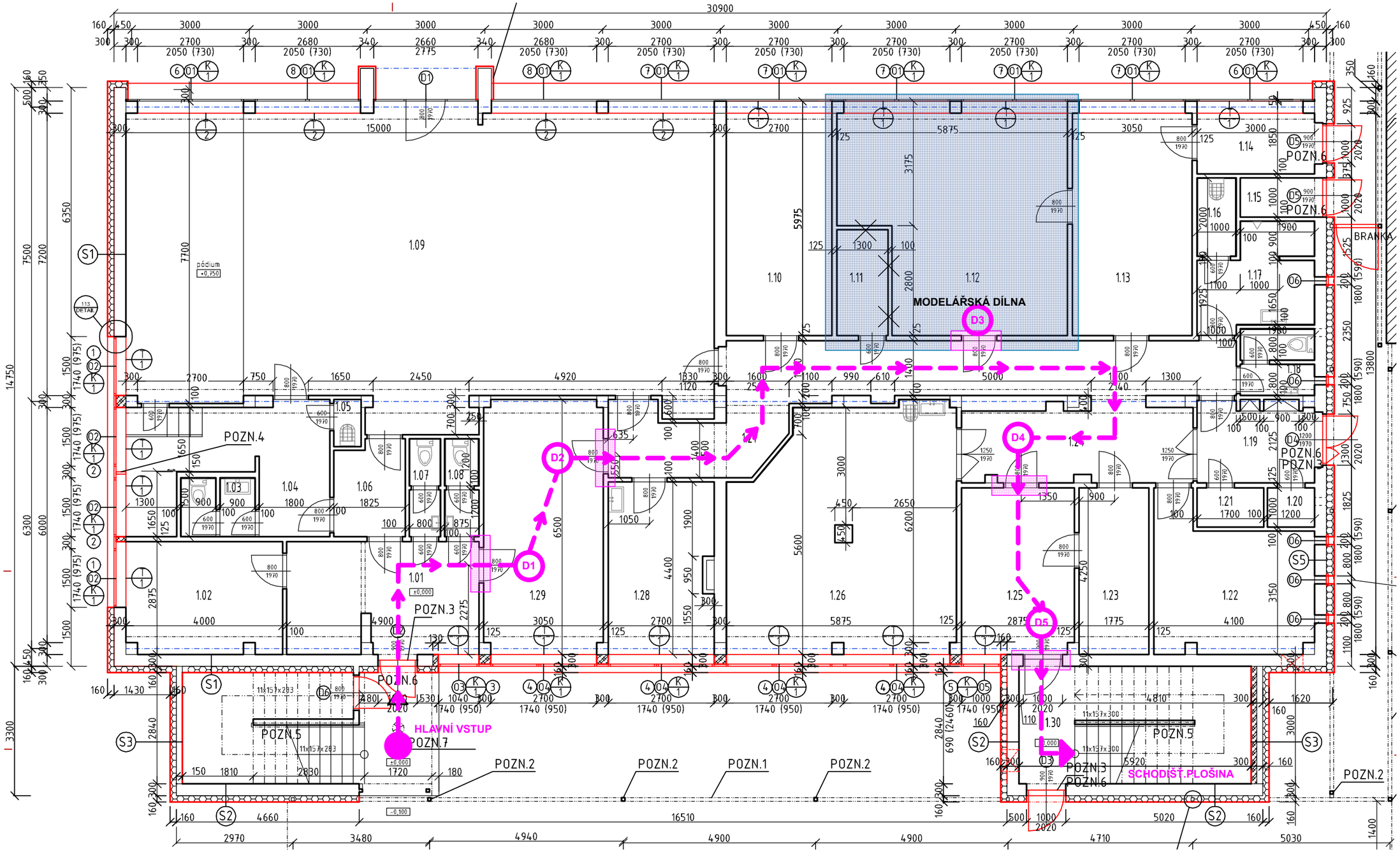

VYPRACOVAL:	Ing. LENKA KRHOVJÁKOVÁ	Libhošť 8, 742 57 LIBHOŠŤ IČ: 73127299	Tel.: +420 737 382 382 lenkabures@seznam.cz

INTERIÉR

LEGENDA:

- STÁVAJÍCÍ KONSTRUKCE
- VYZNAČENÍ ŘEŠENÉHO PROSTORU
- ZIP - ZVUKOVĚ IZOLAČNÍ PŘEDSTĚNA SDK NA OCEL.PROFILECH A MINERÁLNÍ SKELNÁ IZOLACE

BEZBARIÉROVÉ ŘEŠENÍ

LEGENDA:

- DNEŠNÍ TRASA - CESTA KE SCHODIŠŤOVÉ PLOŠINĚ
- ŘEŠENÍ PRAHŮ DVEŘÍ PRO BEZBARIÉROVÝ PRŮJEZD
- D1 VYZNAČENÍ DVEŘÍ, KDE PROBĚHNE VÝMĚNA KŘÍDLA

INVESTOR:	**MĚSTO KOPŘIVNICE, ŠTEFÁNIKOVA 1163/12, 742 21 KOPŘIVNICE**	FORMÁT	A3
MÍSTO:	**KOPŘIVNICE, KPT. JAROŠE 1077**	DATUM	9/2018
AKCE:	**DŮM DĚTÍ A MLÁDEŽE KOPŘIVNICE**	STUPEŇ	**INTERIÉRY**
		MĚŘÍTKO	1:100
		Č.PŘÍLOHY	Č.PARÉ
PŘÍLOHA:	**Půdorys 1.NP - STAV**	D.1.1.2	

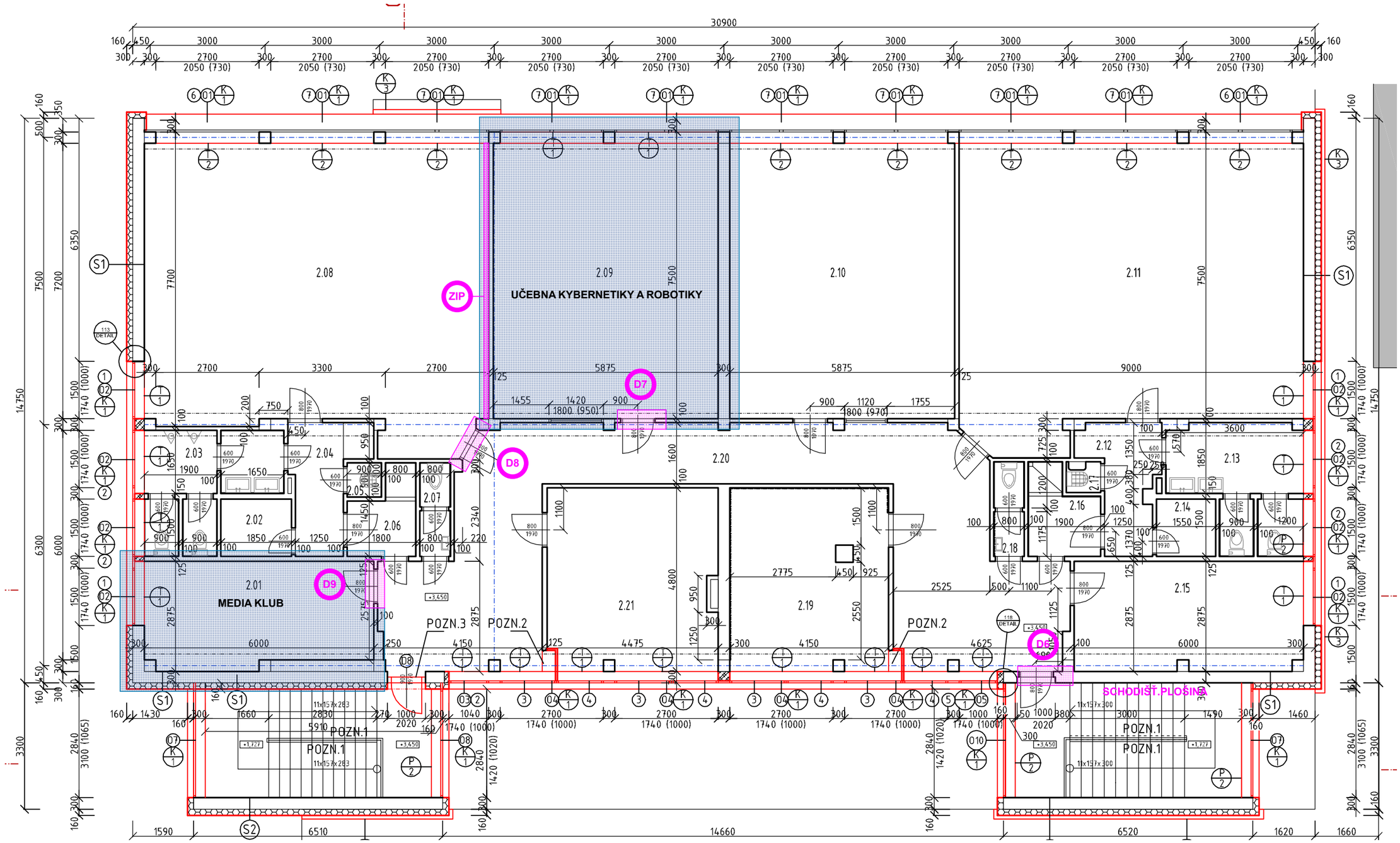

VYPRACOVAL:	Ing. LENKA KRHOVJÁKOVÁ	Libhošť 8, 742 57 LIBHOŠŤ IČ: 73127299	Tel.: +420 737 382 382 lenkabures@seznam.cz	

INTERIÉR

LEGENDA:

- STÁVAJÍCÍ KONSTRUKCE
- VYZNAČENÍ ŘEŠENÉHO PROSTORU
- ZIP - ZVUKOVĚ IZOLAČNÍ PŘEDSTĚNA SDK NA OCEL.PROFILECH A MINERÁLNÍ SKELNÁ IZOLACE

BEZBARIÉROVÉ ŘEŠENÍ

LEGENDA:

- DNEŠNÍ TRASA - CESTA KE SCHODIŠŤOVÉ PLOŠINĚ
- ŘEŠENÍ PRAHŮ DVEŘÍ PRO BEZBARIÉROVÝ PRŮJEZD
- D1 VYZNAČENÍ DVEŘÍ, KDE PROBĚHNE VÝMĚNA KŘÍDLA

INVESTOR:	**MĚSTO KOPŘIVNICE, ŠTEFÁNIKOVA 1163/12, 742 21 KOPŘIVNICE**	FORMÁT	A3
MÍSTO:	**KOPŘIVNICE, KPT. JAROŠE 1077**	DATUM	9/2018
AKCE:	**DŮM DĚTÍ A MLÁDEŽE KOPŘIVNICE**	STUPEŇ	**INTERIÉRY**
		MĚŘÍTKO	1:100
		Č.PŘÍLOHY	Č.PARÉ
PŘÍLOHA:	**Půdorys 2.NP - STAV**	D.1.1.3	

STÁVAJÍCÍ STAV - STAVEBNÍ ÚPRAVY

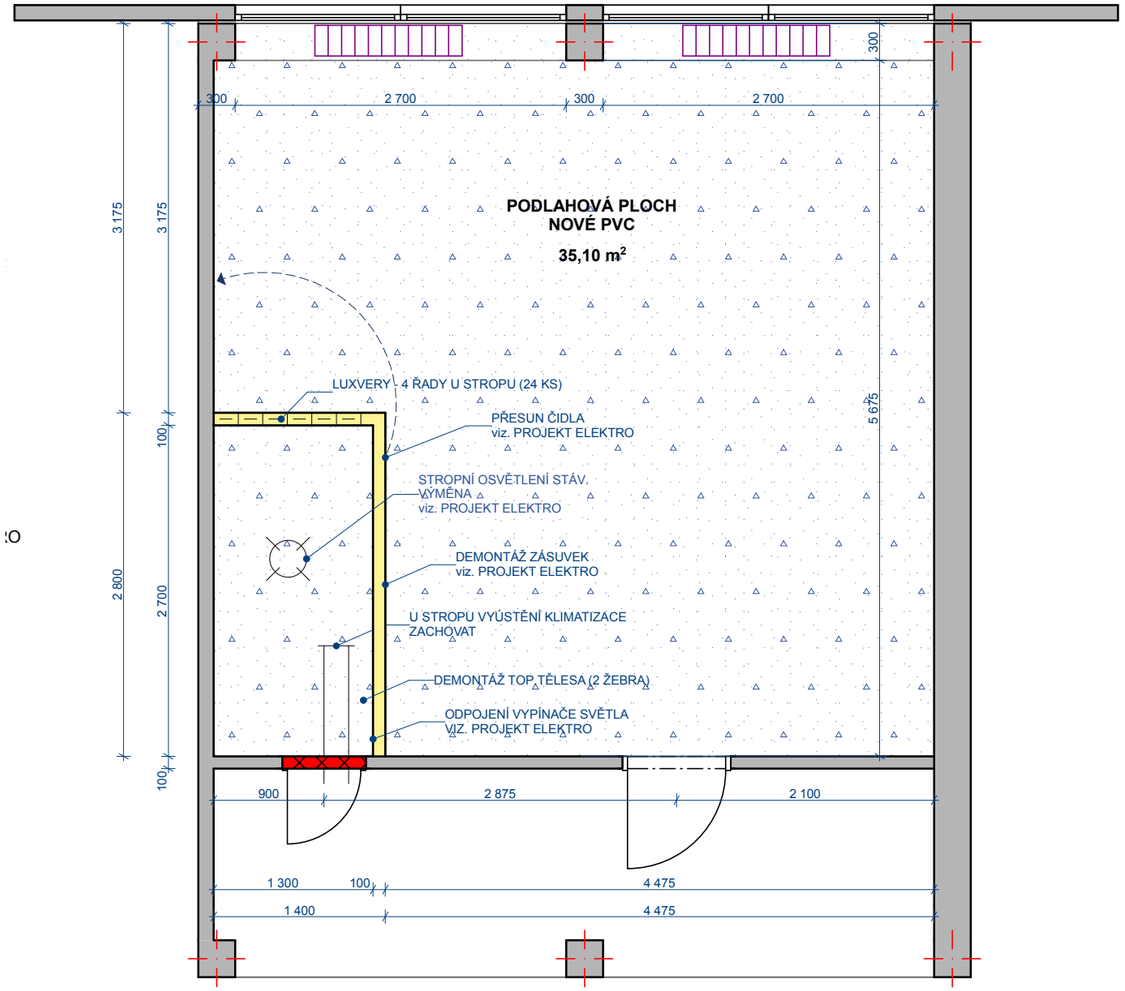

MODELÁŘSKÁ DÍLNA 1.12 zadání:
- doplnit nový nábytek:
  - 6 ks stůl
  - 16 ks židlí
  - 6 ks pracovní ponk oboustranný se svěrákem
- nové úložné prostory - dole plné, horní prosklené k vystavení modelů
- bourací práce a stavební práce, odpojení kabelů
- podlaha - nové PVC

NÁVRH MOBILIÁŘE

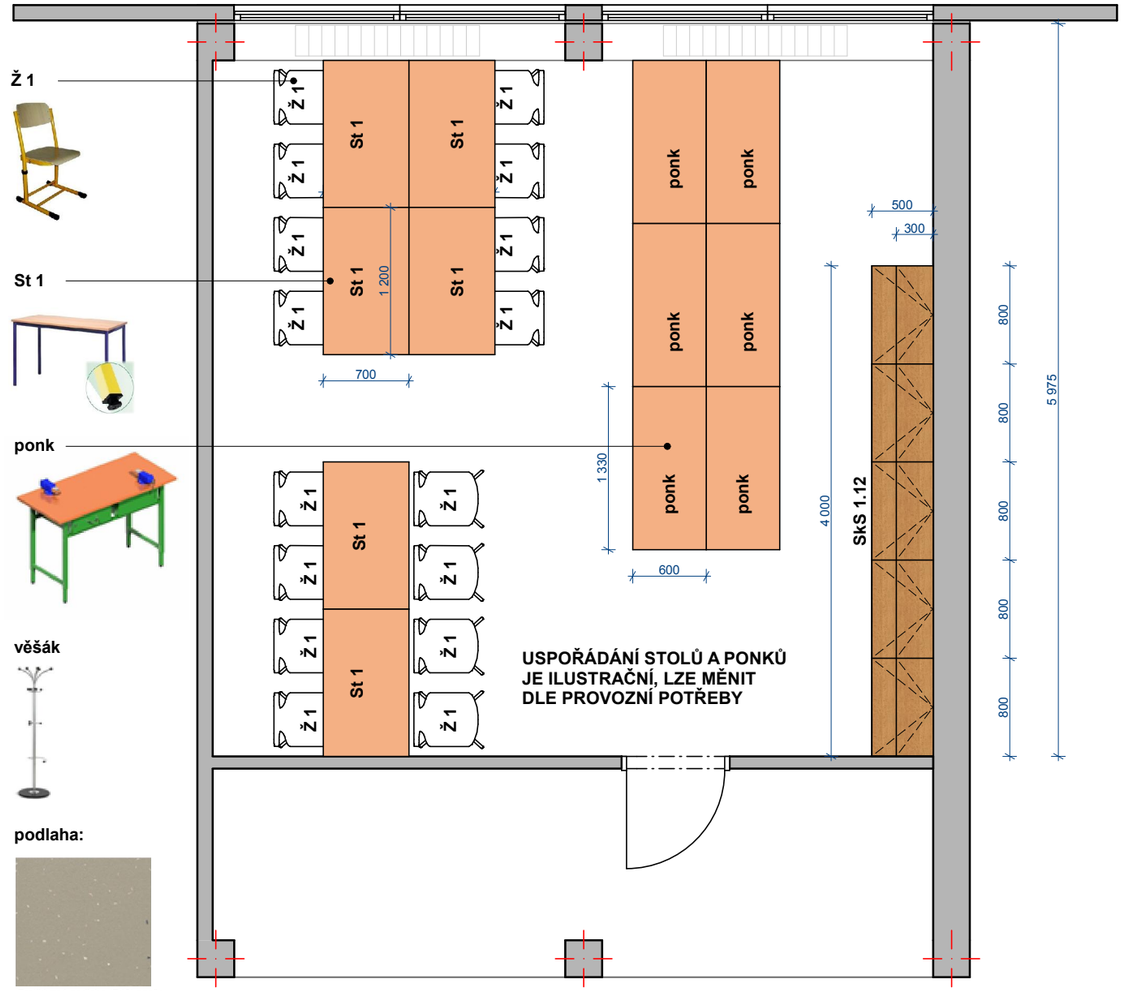

věšák

podlaha:

Protiklužná podlaha (R10) např.:
dekor: taupe (šedobéžová) nebo cement (šedá),
rozměry:
tloušťka 2 mm,
tloušťka nášlapné vrstvy 0,7 m,
délka x šířka 25 m x 200 cm

INTERIÉR - MOBILIÁŘ

LEGENDA:

- STÁVAJÍCÍ KONSTRUKCE
- NOVÉ STAVEBNÍ KONSTRUKCE: LEHČENÁ TVÁRNICE tl. 100 MM
- BOURANÉ KONSTRUKCE
- NOVÁ PODLAHA
- NOVÝ NÁBYTEK (LTD/DŘEVO)

VYPRACOVAL:	Ing. LENKA KRHOVJÁKOVÁ	Libhošť 8, 742 57 LIBHOŠŤ IČ: 73127299	Tel.: +420 737 382 382 lenkabures@seznam.cz

INVESTOR:	**MĚSTO KOPŘIVNICE, ŠTEFÁNIKOVA 1163/12, 742 21 KOPŘIVNICE**	FORMÁT	A3
MÍSTO:	**KOPŘIVNICE, KPT. JAROŠE 1077**	DATUM	9/2018
AKCE:	**DŮM DĚTÍ A MLÁDEŽE KOPŘIVNICE**	STUPEŇ	**INTERIÉRY**
		MĚŘÍTKO	1:50
		Č.PŘÍLOHY	Č.PARÉ
PŘÍLOHA:	**1.12 - MODELÁŘSKÁ DÍLNA**	D.1.1.4	

4 KS

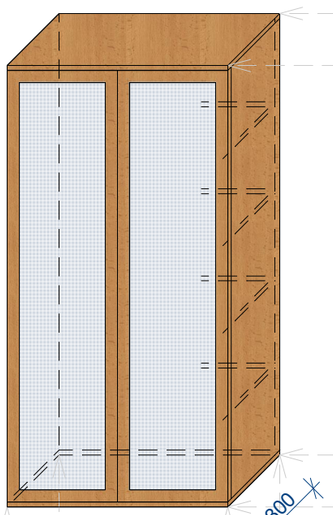

OTVÍRAVÉ DVEŘE
PROSKLENÉ
VÝŠK.NASTAVITELNÉ
POLICE (4)

1 KS

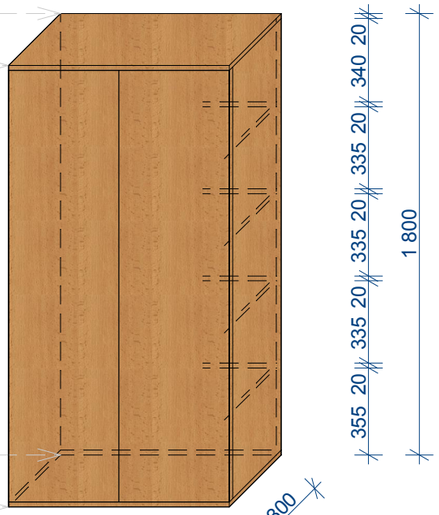

OTVÍRAVÉ DVEŘE
PLNÉ
VÝŠK.NASTAVITELNÉ
POLICE (4)

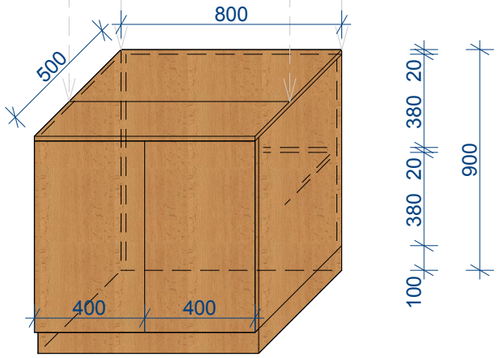

OTVÍRAVÉ DVEŘE
PLNÉ, UZAMYKATELNÉ
VÝŠK.NASTAVITELNÁ POLICE

5 KS

PŘED REALIZACÍ NUTNO PROSTOR ZAMĚŘIT !

UVEDENÉ ROZMĚRY SKŘÍNÍ LZE UPRAVIT DLE ZVYKLOSTÍ DODAVATELE NÁBYTKU (NAPŘ. VÝŠKA SOKLU...)

MATERIÁL:
LTD MIN.18 MM, DEZÉN BUK PŘÍRODNÍ NEBO BUK RUSTIK
KOVÁNÍ - NEREZ, HLINÍK, MAT.CHROM

VYPRACOVAL:	Ing. LENKA KRHOVJÁKOVÁ	Libhošť 8, 742 57 LIBHOŠŤ IČ: 73127299	Tel.: +420 737 382 382 lenkabures@seznam.cz

INVESTOR:	**MĚSTO KOPŘIVNICE, ŠTEFÁNIKOVA 1163/12, 742 21 KOPŘIVNICE**	FORMÁT	A3
MÍSTO:	**KOPŘIVNICE, KPT. JAROŠE 1077**	DATUM	9/2018
AKCE:	**DŮM DĚTÍ A MLÁDEŽE KOPŘIVNICE**	STUPEŇ	**INTERIÉRY**
		MĚŘÍTKO	1:25
		Č.PŘÍLOHY	Č.PARÉ
PŘÍLOHA:	**1.12 - MODELÁŘSKÁ DÍLNA - SkS 1.12**	D.1.1.5	

na stěně např. obrázek s motivem
pozadí krajiny z PC hry
zvětšení-prohloubení prostoru
ostatní stěny - bílá výmalba

VN 1

VN 2

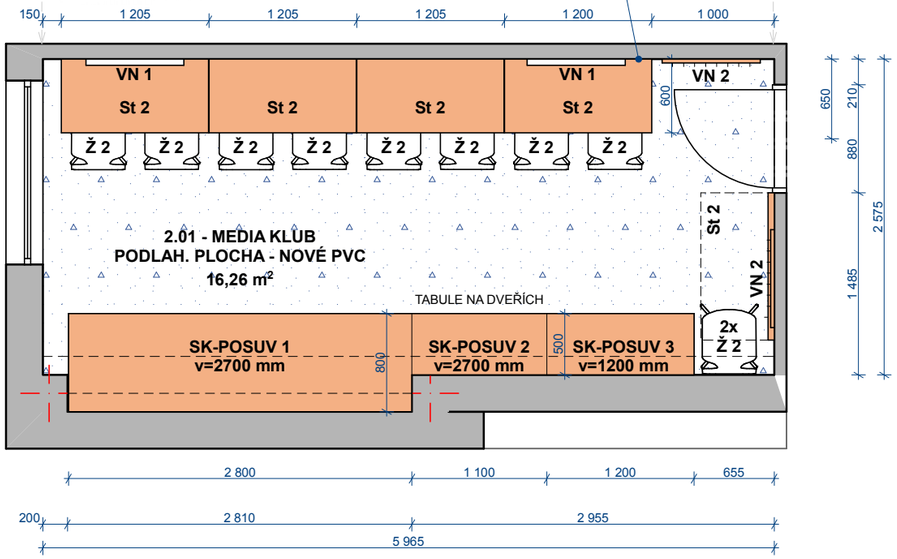

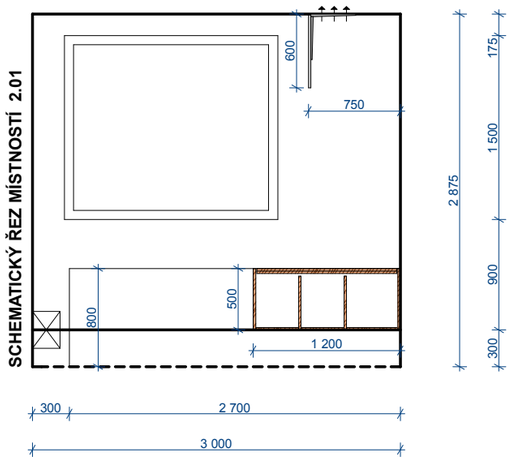

podlaha:

Protiklužná podlaha (R10) např.:
dekor: taupe (šedobéžová) nebo cement (šedá),
rozměry:
tloušťka 2 mm,
tloušťka nášlapné vrstvy 0,7 m,
délka x šířka 25 m x 200 cm

MEDIA KLUB 2.01 zadání:
- doplnit nový nábytek
  - stůl stohovatelný / sklopný 5 ks
  - 10 ks židlí
  - věšáky nástěnné
- úložné prostory - posuvné dveře uzamykatelné
- podlaha - nové PVC

PŘED REALIZACÍ NUTNO PROSTOR ZAMĚŘIT !

UVEDENÉ ROZMĚRY SKŘÍNÍ LZE UPRAVIT DLE ZVYKLOSTÍ DODAVATELE NÁBYTKU A DLE VYBRANÉHO TYPU POJEZDU, KOVÁNÍ (NAPŘ. VÝŠKA SOKLU...)

MATERIÁL:
LTD MIN.18 MM, DEZÉN BUK PŘÍRODNÍ
NEBO BUK RUSTIK
KOVÁNÍ - NEREZ, HLINÍK, MAT.CHROM

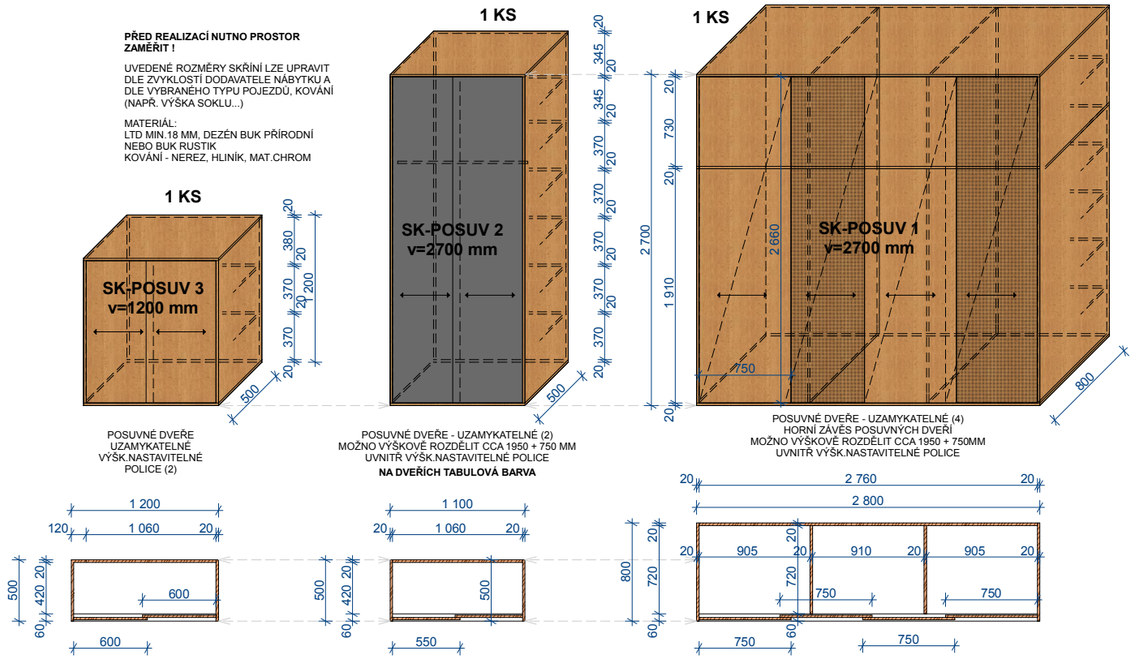

INTERIÉR - MOBILIÁŘ

LEGENDA:

- STÁVAJÍCÍ KONSTRUKCE
- NOVÉ STAVEBNÍ KONSTRUKCE: LEHČENÁ TVÁRNICE tl. 100 MM
- BOURANÉ KONSTRUKCE
- NOVÁ PODLAHA
- NOVÝ NÁBYTEK (LTD/DŘEVO)

VYPRACOVAL:	Ing. LENKA KRHOVJÁKOVÁ	Libhošť 8, 742 57 LIBHOŠŤ IČ: 73127299	Tel.: +420 737 382 382 lenkabures@seznam.cz

INVESTOR:	**MĚSTO KOPŘIVNICE, ŠTEFÁNIKOVA 1163/12, 742 21 KOPŘIVNICE**	FORMÁT	A3
MÍSTO:	**KOPŘIVNICE, KPT. JAROŠE 1077**	DATUM	9/2018
AKCE:	**DŮM DĚTÍ A MLÁDEŽE KOPŘIVNICE**	STUPEŇ	**INTERIÉRY**
		MĚŘÍTKO	1:50
		Č.PŘÍLOHY	Č.PARÉ
PŘÍLOHA:	**2.01 - MEDIA KLUB**	D.1.1.6	

PŘED REALIZACÍ NUTNO PROSTOR ZAMĚŘIT !

UVEDENÉ ROZMĚRY SKŘÍNÍ LZE UPRAVIT DLE ZVYKLOSTÍ DODAVATELE NÁBYTKU A DLE VYBRANÉHO TYPU POJEZDŮ, KOVÁNÍ (NAPŘ. VÝŠKA SOKLU...)

MATERIÁL:
LTD MIN.18 MM, DEZÉN BUK PŘÍRODNÍ
NEBO BUK RUSTIK
KOVÁNÍ - NEREZ, HLINÍK, MAT.CHROM

1 KS

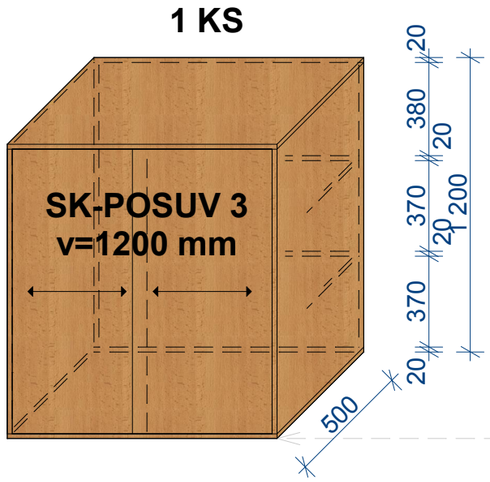

POSUVNÉ DVEŘE
UZAMYKATELNÉ
VÝŠK.NASTAVITELNÉ
POLICE (2)

1 KS

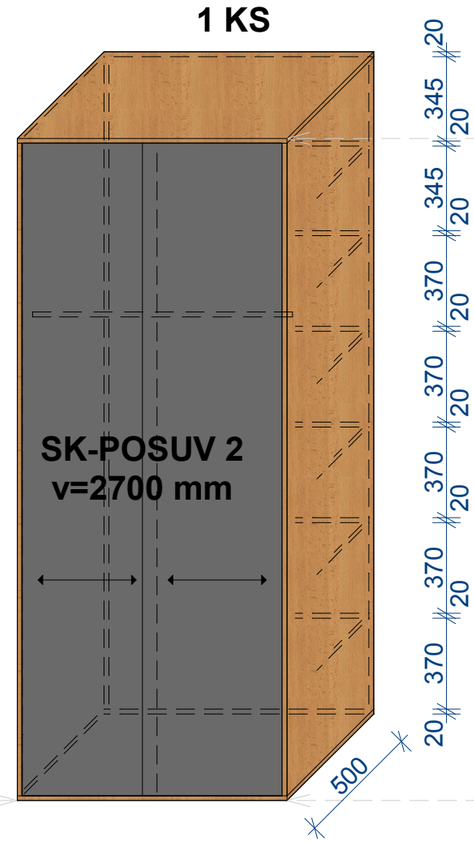

POSUVNÉ DVEŘE - UZAMYKATELNÉ (2)
MOŽNO VÝŠKOVĚ ROZDĚLIT CCA 1950 + 750 MM
UVNITŘ VÝŠK.NASTAVITELNÉ POLICE
NA DVEŘÍCH TABULOVÁ BARVA

1 KS

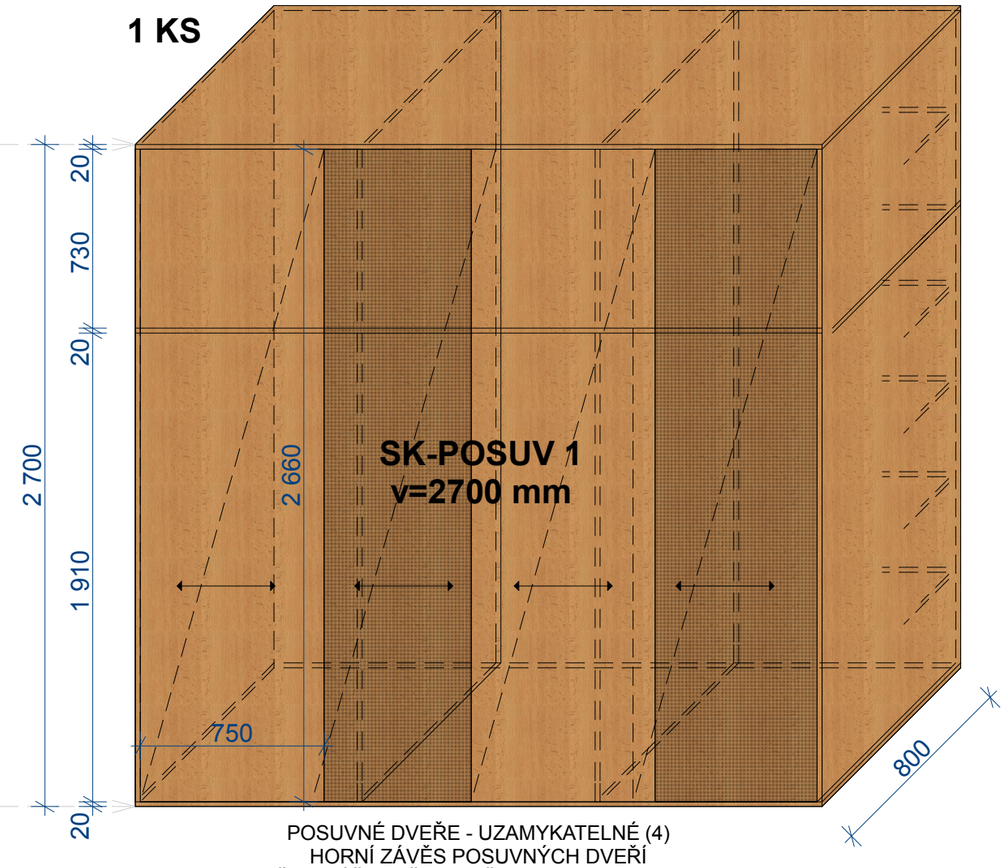

POSUVNÉ DVEŘE - UZAMYKATELNÉ (4)
HORNÍ ZÁVĚS POSUVNÝCH DVEŘÍ
MOŽNO VÝŠKOVĚ ROZDĚLIT CCA 1950 + 750MM
UVNITŘ VÝŠK.NASTAVITELNÉ POLICE

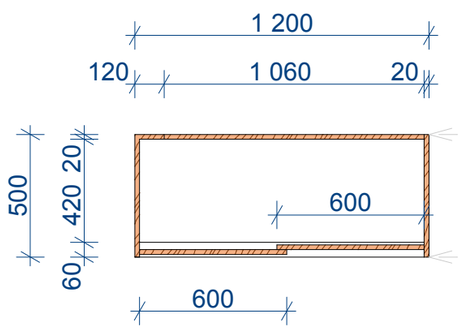

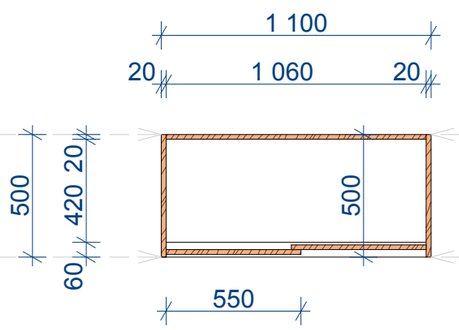

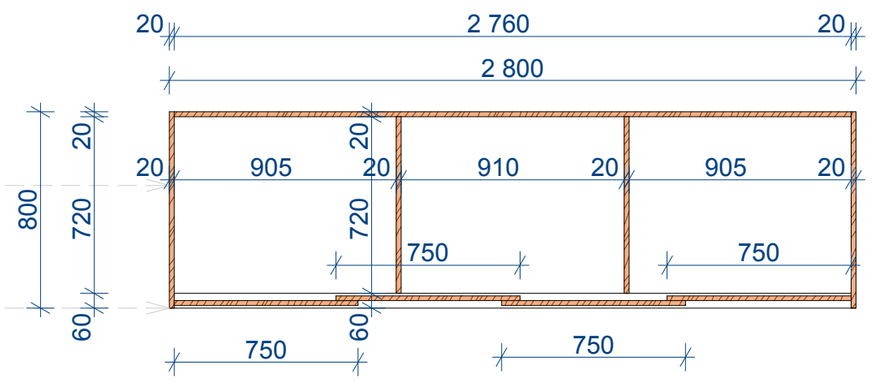

VYPRACOVAL:	Ing. LENKA KRHOVJÁKOVÁ	Libhošť 8, 742 57 LIBHOŠŤ IČ: 73127299	Tel.: +420 737 382 382 lenkabures@seznam.cz	

INVESTOR:	**MĚSTO KOPŘIVNICE, ŠTEFÁNIKOVA 1163/12, 742 21 KOPŘIVNICE**	FORMÁT	A3
MÍSTO:	**KOPŘIVNICE, KPT. JAROŠE 1077**	DATUM	9/2018
AKCE:	**DŮM DĚTÍ A MLÁDEŽE KOPŘIVNICE**	STUPEŇ	**INTERIÉRY**
		MĚŘÍTKO	1:25
		Č.PŘÍLOHY	Č.PARÉ
PŘÍLOHA:	**2.01 - MEDIA KLUB - SKŘÍNĚ**	D.1.1.7	

St 2

Ž 2

na stěně např. obrázek s motivem
MINECRAFT pozadí krajiny
zvětšení-prohloubení prostoru
ostatní stěny - bílá výmalba

stůl sklopný
materiál:
deska - LTD lamino BUK, tl.25 mm příp.dřevo
podnoží - kov stříbrná (RAL 9006) příp. černá

židle stohovatelná
materiál:
sedák - plast, barva dle aktuální nabídky
podnoží - kov stříbrná (RAL 9006)

na stěně např. obrázek s motivem MINECRAFT pozadí krajiny
zvětšení-prohloubení prostoru
ostatní stěny - bílá výmalba

VN 1

VN 2

věšáky nástěnné
se sklopnými háčky

věšáky nástěnné
se sklopnými háčky

stůl sklopný
materiál:
deska - LTD lamino BUK, tl.25 mm příp.dřevo
podnoží - kov stříbrná (RAL 9006) příp. černá

skříňová sestava

VYPRACOVAL:	Ing. LENKA KRHOVJÁKOVÁ	Libhošť 8, 742 57 LIBHOŠŤ IČ: 73127299	Tel.: +420 737 382 382 lenkabures@seznam.cz	

INVESTOR:	**MĚSTO KOPŘIVNICE, ŠTEFÁNIKOVA 1163/12, 742 21 KOPŘIVNICE**	FORMÁT	A3
MÍSTO:	**KOPŘIVNICE, KPT. JAROŠE 1077**	DATUM	9/2018
AKCE:	**DŮM DĚTÍ A MLÁDEŽE KOPŘIVNICE**	STUPEŇ	**INTERIÉRY**
		MĚŘÍTKO	1:222,22
		Č.PŘÍLOHY	Č.PARÉ
PŘÍLOHA:	**2.01 - MEDIA KLUB - 3D NÁHLEDY**	D.1.1.8	

SCHEMATICKÝ ŘEZ MÍSTNOSTÍ 2.09

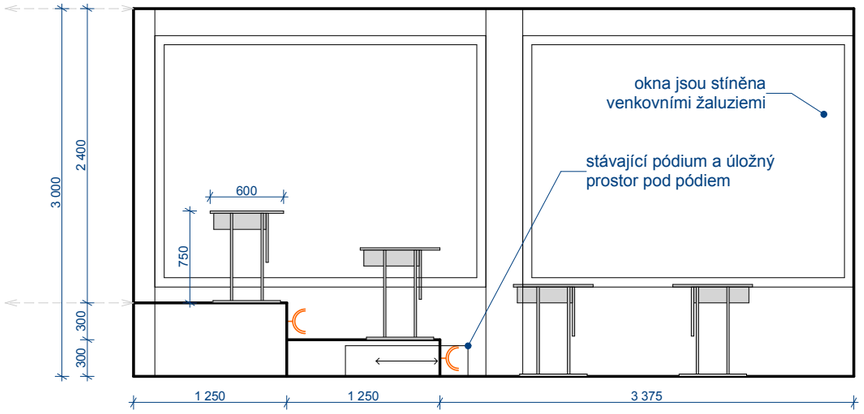

2.09 UČEBNA KYBERNETIKY A ROBOTIKY zadání:
- doplnit nový nábytek
  - stolky 12 ks + 1 ks s uzamykatelným šuplíkem na notebook
  - 25 ks stohovatelných židlí
  - příp. vymyslet úložné prostory - lego bedny
- doplnit el. zásuvky ke stolům dětí
- stávající skříně vč. vestavěného akvária nechat
- podlaha nedávno nová - neměnit

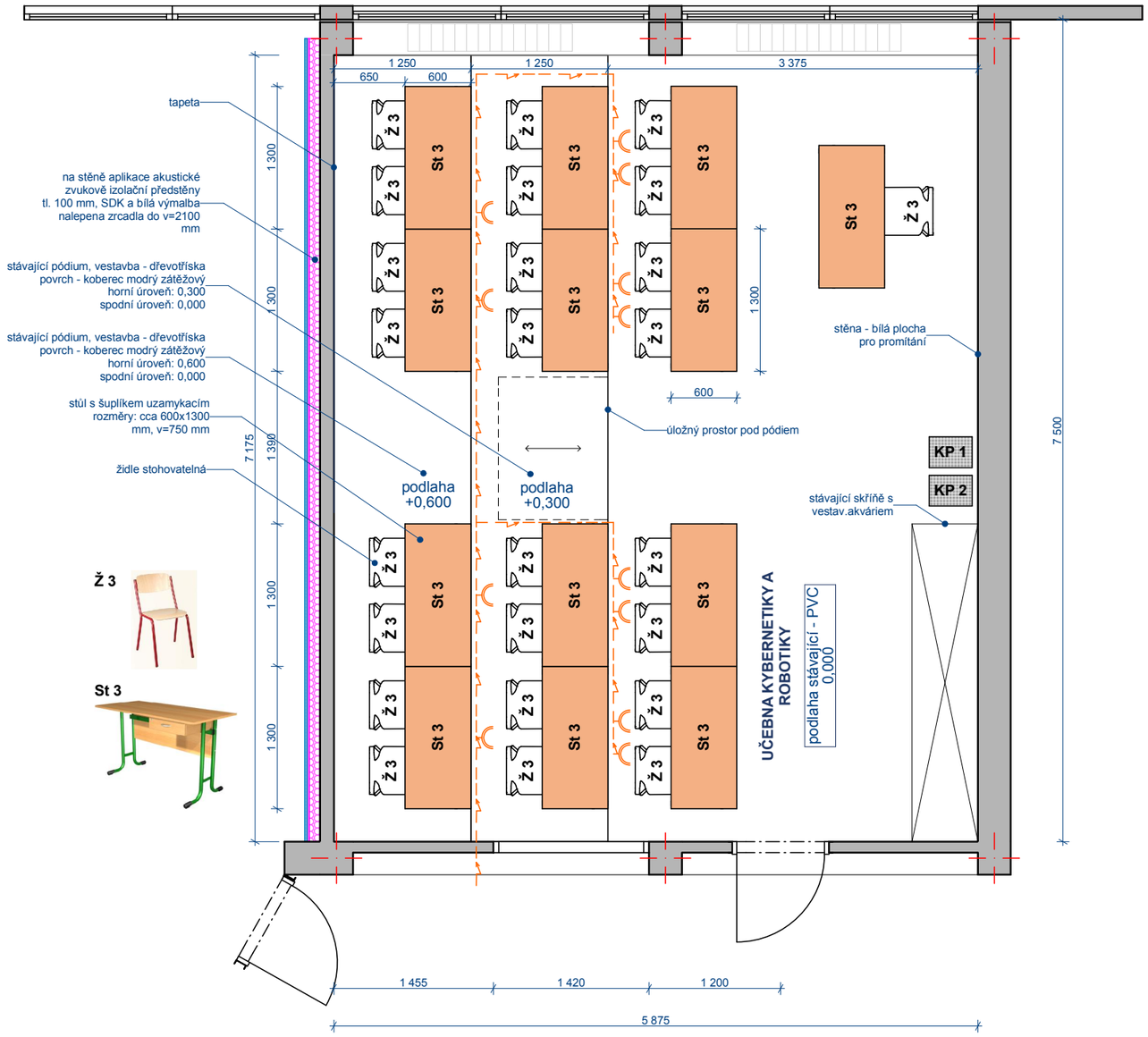

INTERIÉR - MOBILIÁŘ

LEGENDA:

- STÁVAJÍCÍ KONSTRUKCE
- NOVÉ STAVEBNÍ KONSTRUKCE: LEHČENÁ TVÁRNICE tl. 100 MM
- BOURANÉ KONSTRUKCE
- NOVÁ PODLAHA
- NOVÝ NÁBYTEK (LTD/DŘEVO)

VYPRACOVAL:	Ing. LENKA KRHOVJÁKOVÁ	Libhošť 8, 742 57 LIBHOŠŤ IČ: 73127299	Tel.: +420 737 382 382 lenkabures@seznam.cz

INVESTOR:	**MĚSTO KOPŘIVNICE, ŠTEFÁNIKOVA 1163/12, 742 21 KOPŘIVNICE**	FORMÁT	A3
MÍSTO:	**KOPŘIVNICE, KPT. JAROŠE 1077**	DATUM	9/2018
AKCE:	**DŮM DĚTÍ A MLÁDEŽE KOPŘIVNICE**	STUPEŇ	**INTERIÉRY**
		MĚŘÍTKO	1:50
		Č.PŘÍLOHY	Č.PARÉ
PŘÍLOHA:	**2.09 - UČEBNA KYBERNETIKY A ROBOTIKY**	D.1.1.9	

Ž 3

židle stohovatelná
materiál: sedák - dřevo, tvarovaná překližka
podnoží RAL 9006 kov stříbrný

St 3

stůl s šuplíkem uzamykacím
rozměry: cca 650x1300 mm, v=750 mm
materiál: buk rustikal (příp.buk přírodní),
podnoží RAL 9006 kov stříbrný

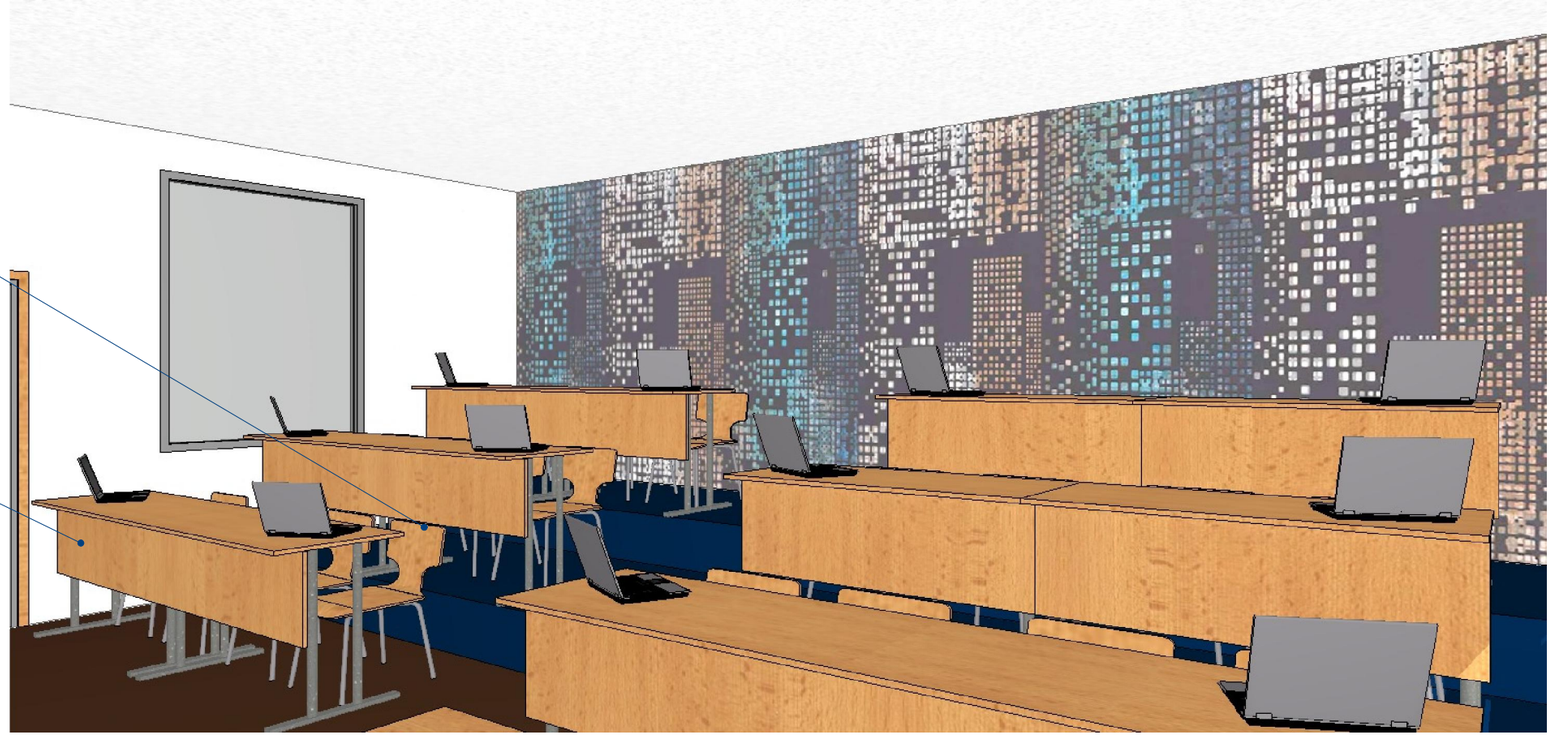

na stěně tapeta například
s motivem kostek
ostatní stěny - bílá výmalba

pódium, vestavba -
dřevotříska
horní úroveň: 0,600
spodní úroveň: 0,000

pódium, vestavba -
dřevotříska
horní úroveň: 0,300
spodní úroveň: 0,000

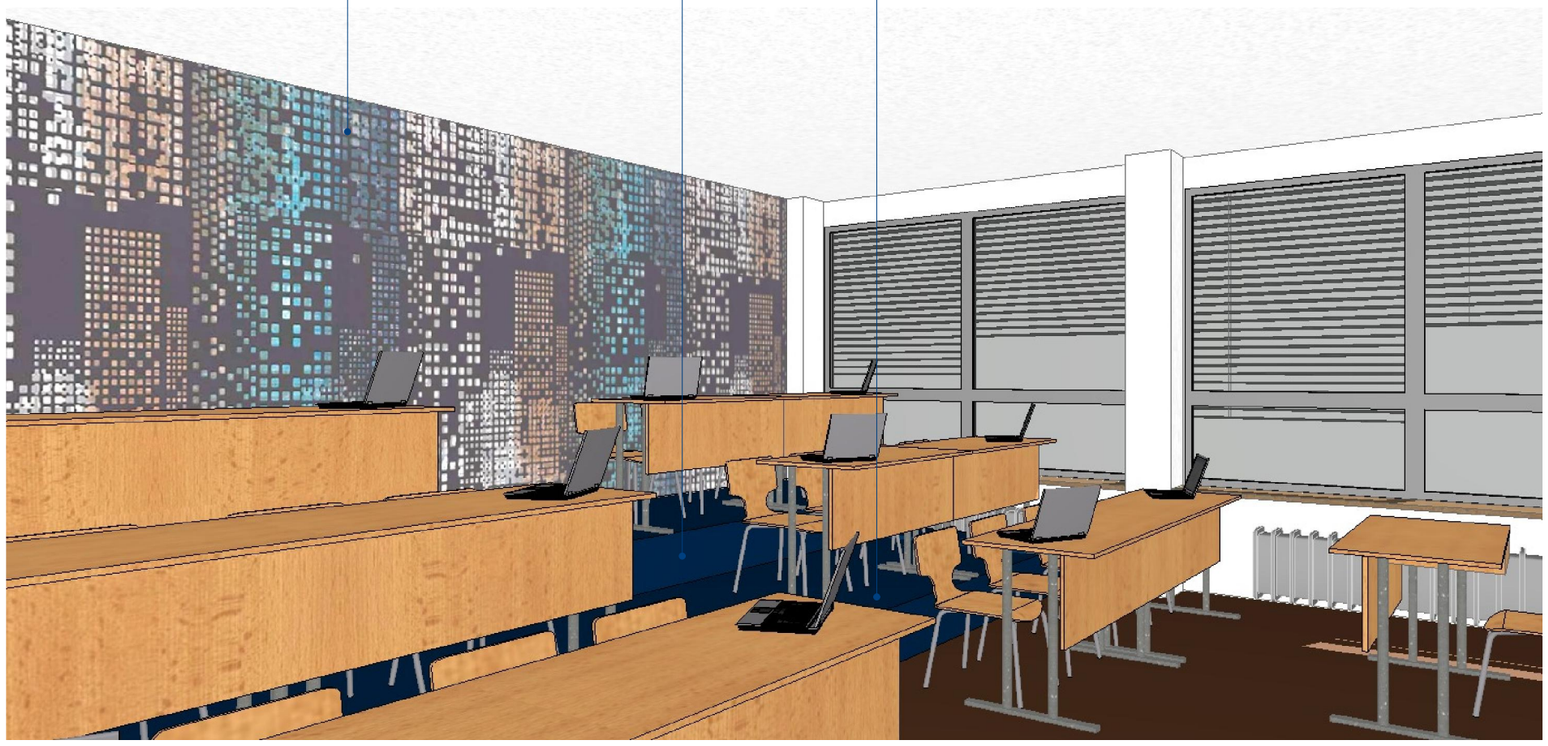

VYPRACOVAL:	Ing. LENKA KRHOVJÁKOVÁ	Libhošť 8, 742 57 LIBHOŠŤ IČ: 73127299	Tel.: +420 737 382 382 lenkabures@seznam.cz	

INVESTOR:	**MĚSTO KOPŘIVNICE, ŠTEFÁNIKOVA 1163/12, 742 21 KOPŘIVNICE**	FORMÁT	A3
MÍSTO:	**KOPŘIVNICE, KPT. JAROŠE 1077**	DATUM	9/2018
AKCE:	**DŮM DĚTÍ A MLÁDEŽE KOPŘIVNICE**	STUPEŇ	**INTERIÉRY**
		MĚŘÍTKO	1:222,22
		Č.PŘÍLOHY	Č.PARÉ
PŘÍLOHA:	**2.09 - UČEBNA KYBERNETIKY A ROBOTIKY**	D.1.1.10	